КОМПЛЕКТ ПОСТАВКИ

Конфирмат M5x50
x 22 шт.

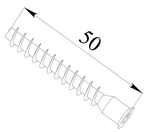

Саморез 4x30
x 3 шт.

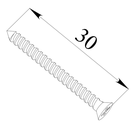

Саморез 4x19
x 0 шт.

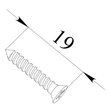

Саморез 4x16
x 96 шт.

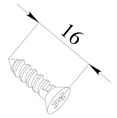

Полкодержатель
x 12 шт.

Шкант 8x30
x 20 шт.

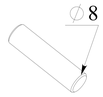

Эксцентрик
x 8 шт.

Шток
эксцентрика
x 8 шт.

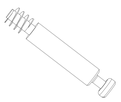

Петли
навесные
x 9 шт.

Ключ
под шестигранник
x 1 шт.

Ручка
деревянная
x 3 шт.

Планка соединительная
L=653 x 1 шт.
L=679 x 1 шт.
L=342 x 1 шт.

ИНСТРУКЦИЯ ПО СБОРКЕ

ШАГ 1

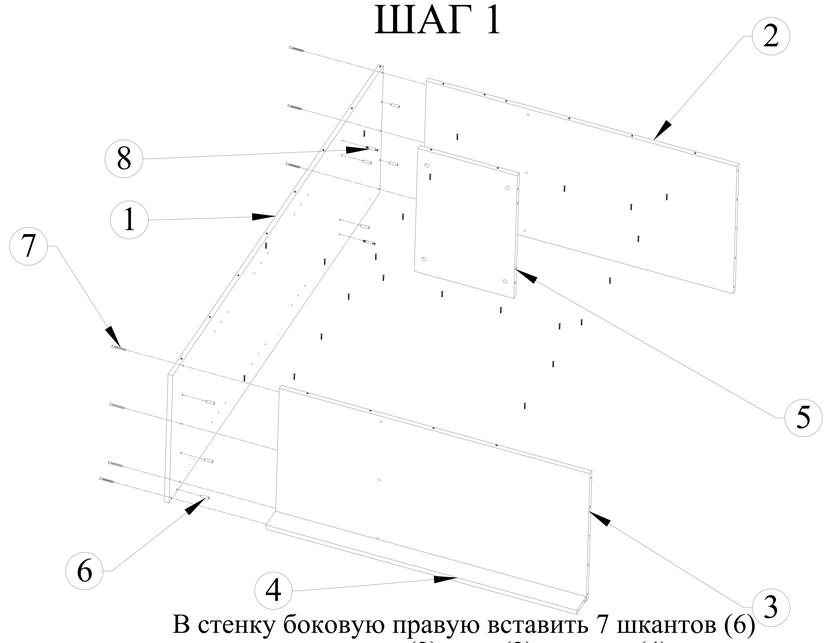

В стенку боковую правую вставить 7 шкантов (6) под детали крышка (2), дно (3), цоколь (4), полка фиксированная (5). Так же, вкрутить 2 штока эксцентрика (8) в отверстия под полку фиксированную. Присоединить крышку, дно, цоколь и полку фиксированную при помощи шкантов к стенке боковой правой, и стянуть конфирматами (7)

ШАГ 2

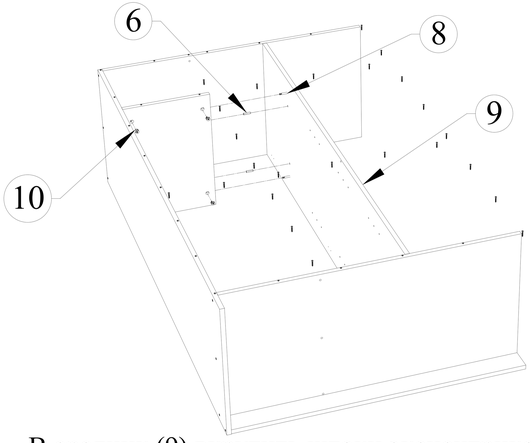

В средник (9) вкрутить штоки эксцентриков (8), и, с помощью шкантов срепить средник с полкой фиксированной (5).
Четыремя эксцентриками (10) стянуть штроки эксцентриков (8) в отверстиях в полке фиксированной.

ШАГ 3

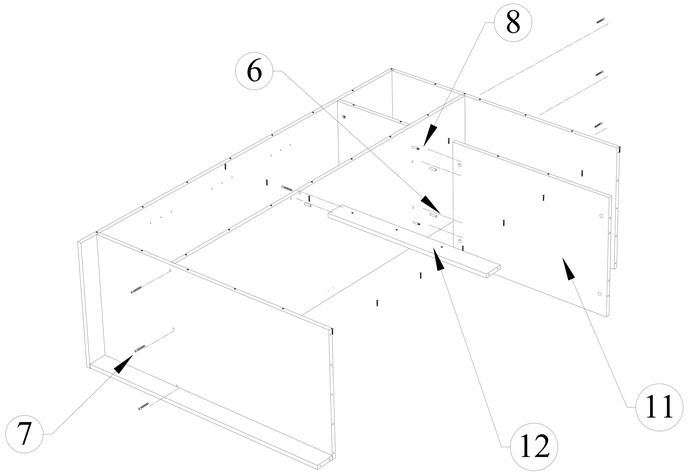

С помощью шести конфирматов (7) стянуть средник (9) с крышкой (2) и дном (3).
Вкрутить штоки эксцентриков (8) в отверстия на среднике. И, с помощью шкантов (6) и штоков эксцентриков (8) соединить полку фиксированную большую (11) со средником.
С помощью шакнта (6) и конфирмата (7) соединить ребро (12) со средником (9).

ШАГ 4

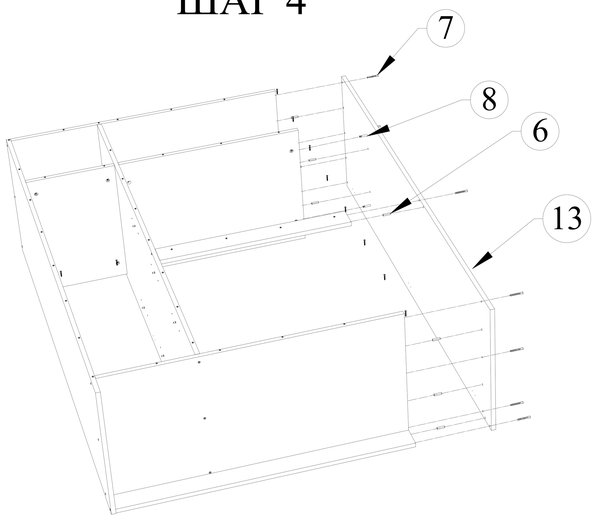

Вкрутить штоки эксцентриков (8) в отверстия на стенке бовокой левой.
С помощью шкантов (6) и конфирматов (7) притянуть стенку боковую левую к крышке (2), полке фиксированной большой (11), ребру (12), дну (3) и цоколю (4).

ШАГ 5

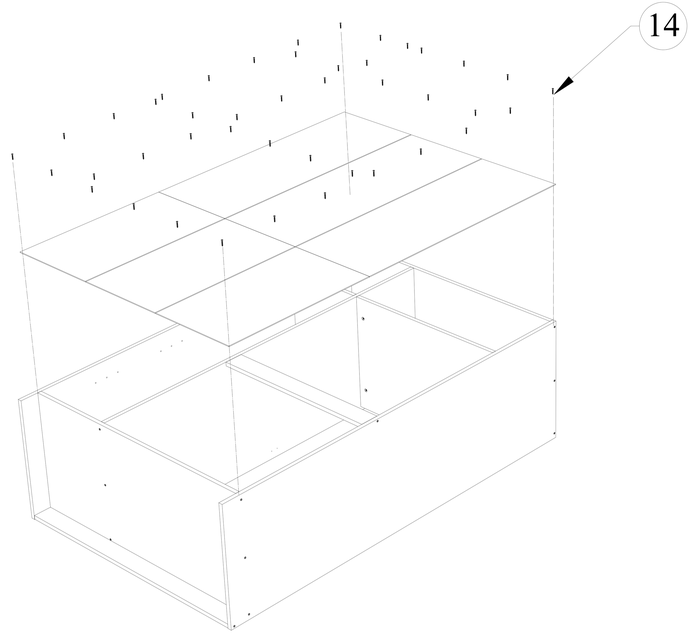

Саморезами 4x16 (14) прикрутить задние стенки к корпусу шкафа

ШАГ 6

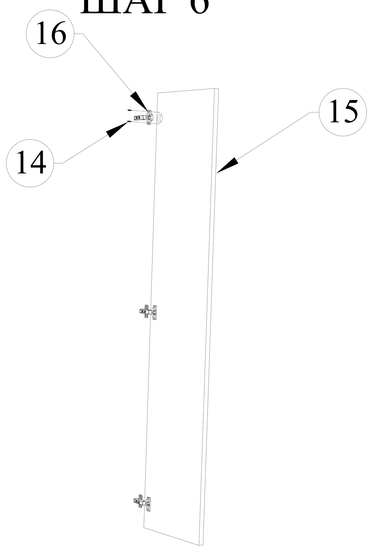

Вставьте чаши петель (16) в отверстия фасадов (15) и закрепиче чаши при помощи саморезов (14)

ШАГ 7

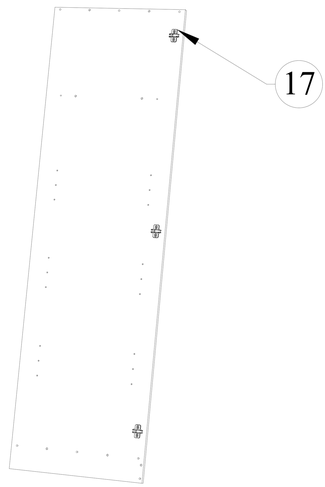

Прикрутить ответные планки петель (17) К стенке боковой левой, стенке боковой правой и среднику.

ШАГ 8

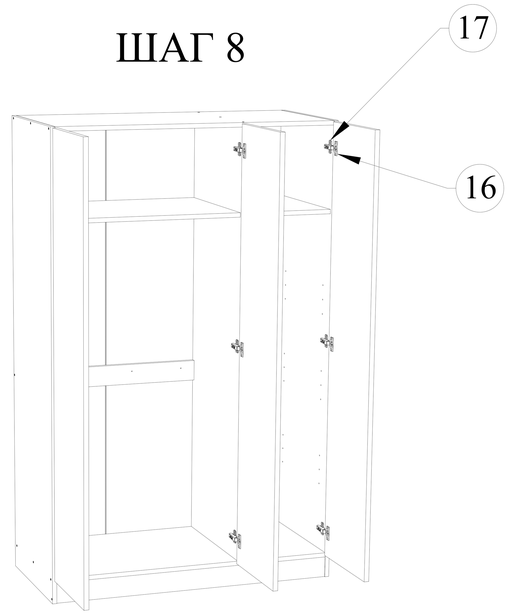

Верхнюю часть петли с креплением быстрого монтажа вставьте в пазы ответной планки, зафиксируйте нажатием сверху (по необходимости отрегулировать крепежным винтом).

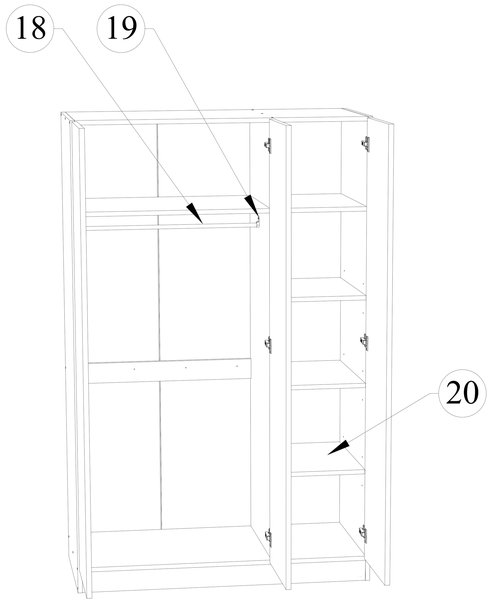

Прикрутить штангодержатели (19) саморезами 4x16 (14), положить на них штангу (18).
Вставить полкодержатели в отверстия и положить на них полки (20)